第78回　兵庫県民スポーツ大会バスケットボール競技 ＜一般（Ⅰ種）の部＞　勝ち上がり表

主催・主管　　一般財団法人　兵庫県バスケットボール協会

日　　程　　令和6年11月30日（土）、12月7日（土）、8日（日）

会　　場　　30日：Life partner Arena【兵庫県立総合体育館】（総A・総B）　12月7・8日：王子スポーツセンター（王A・王B）

＜男　子＞

第1位　Champon

第2位　みどりクラブ

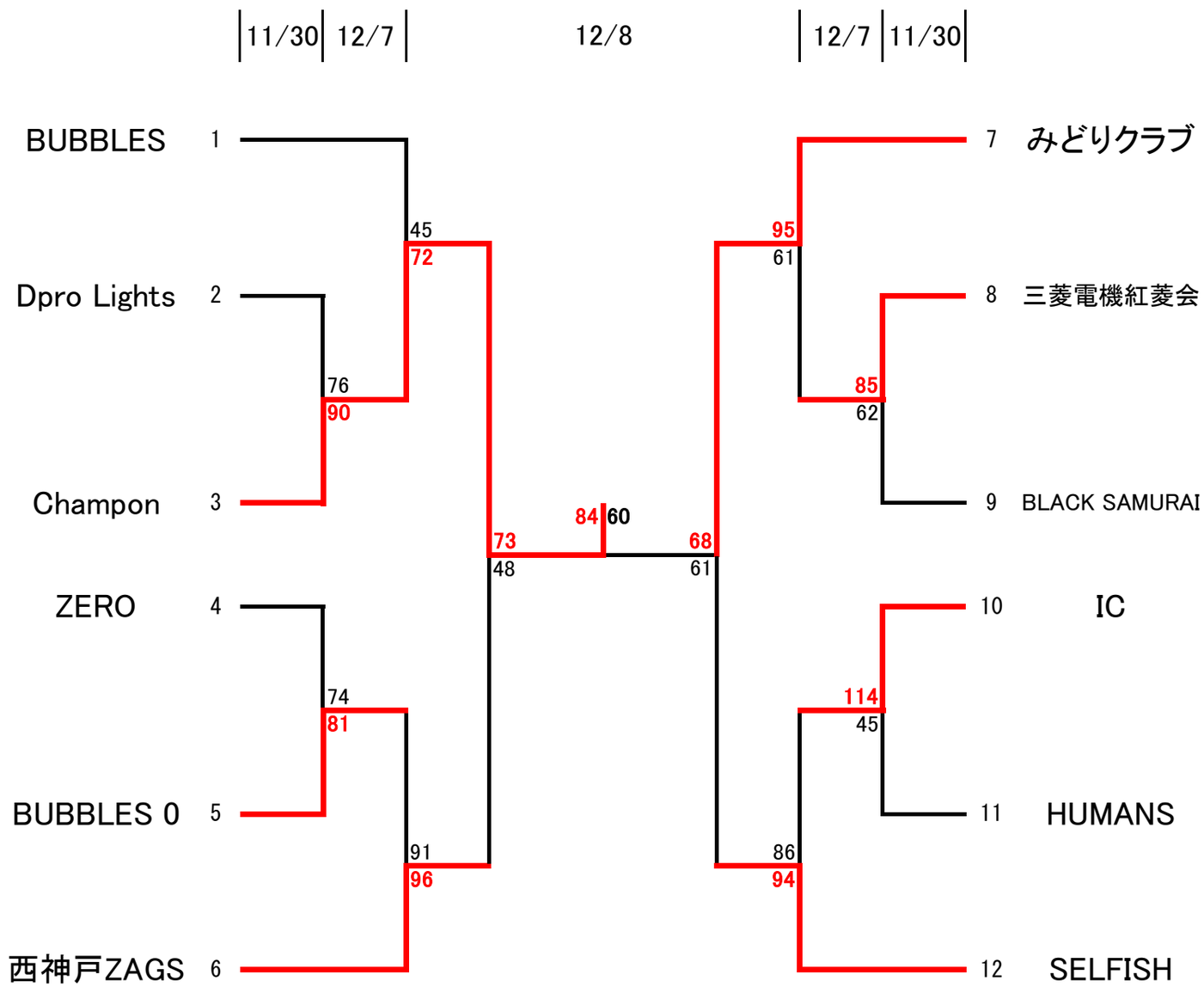

＜女　子＞

第1位　OTCくきや
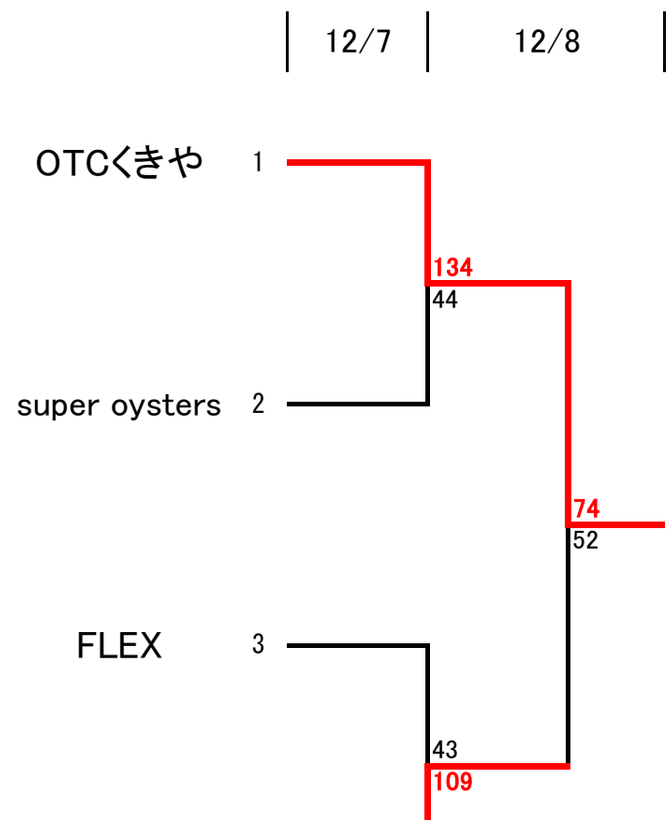
第2位　アストライア